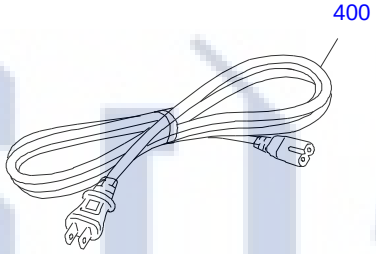

GEDAT
Datentechnik GmbH

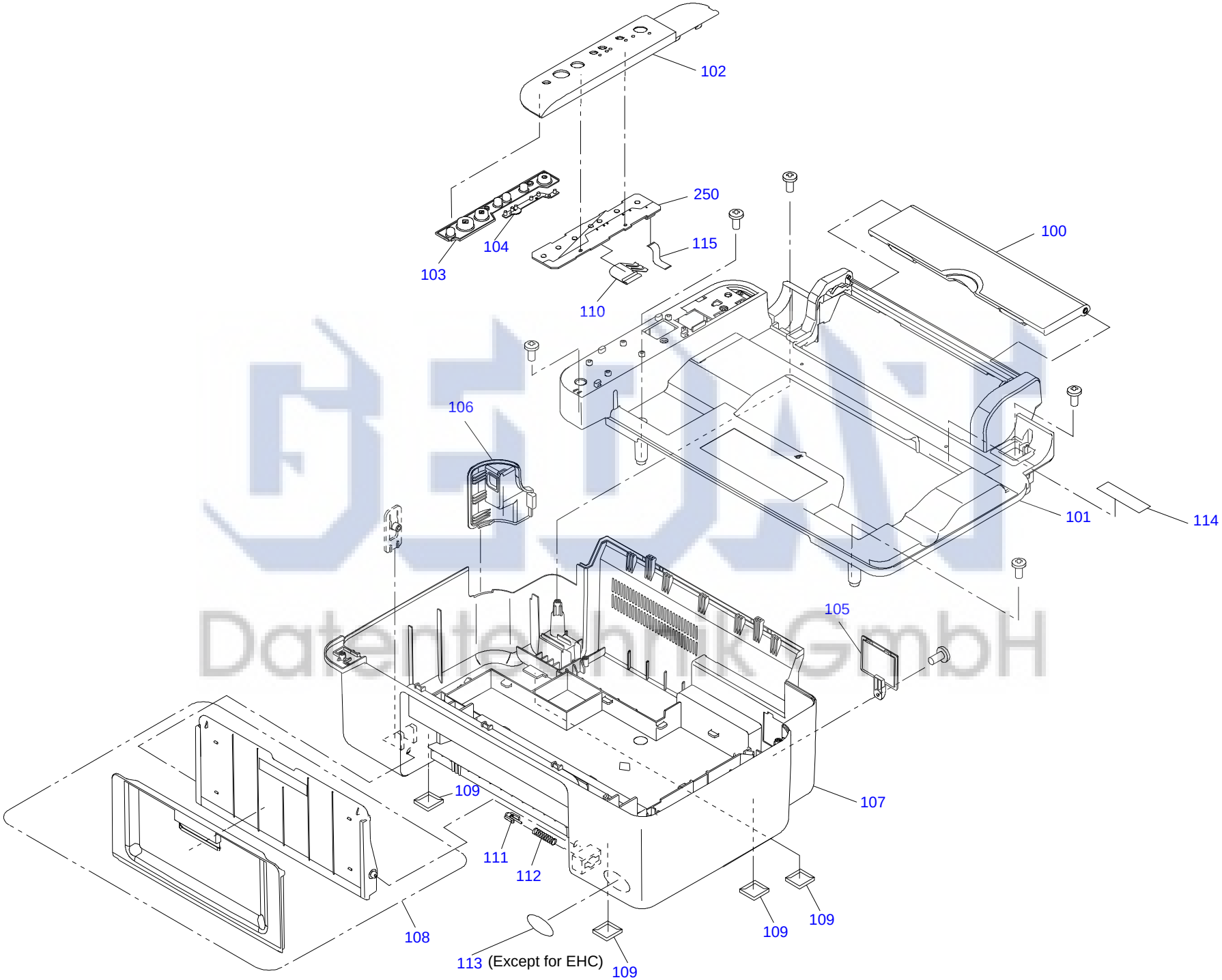

EPSON STYLUS CX4000/DX4000/DX4050/CX3900/PX-A620

NO.2 Rev.01 C654-CASE-001

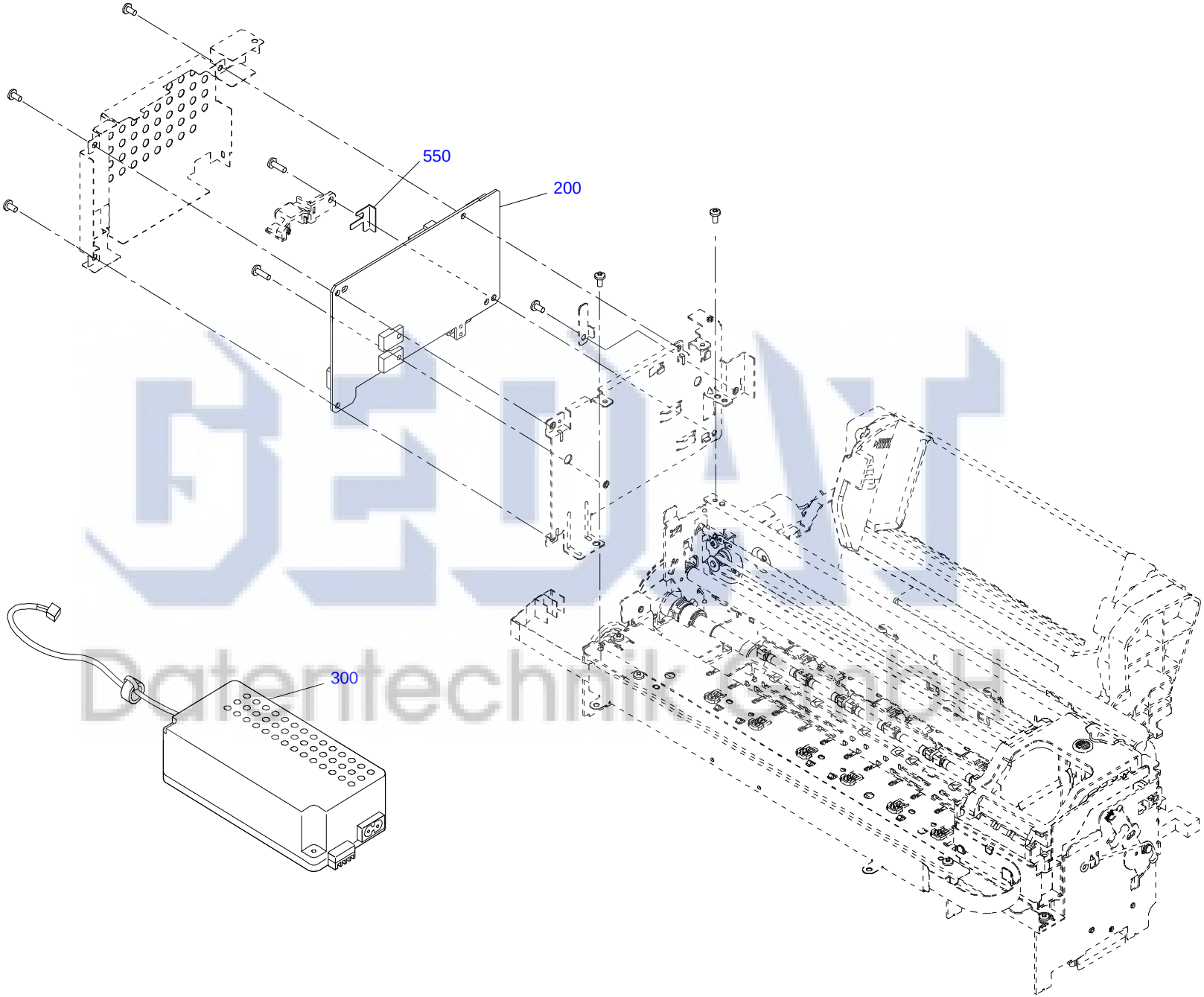

GEDV Datentechnik GmbH

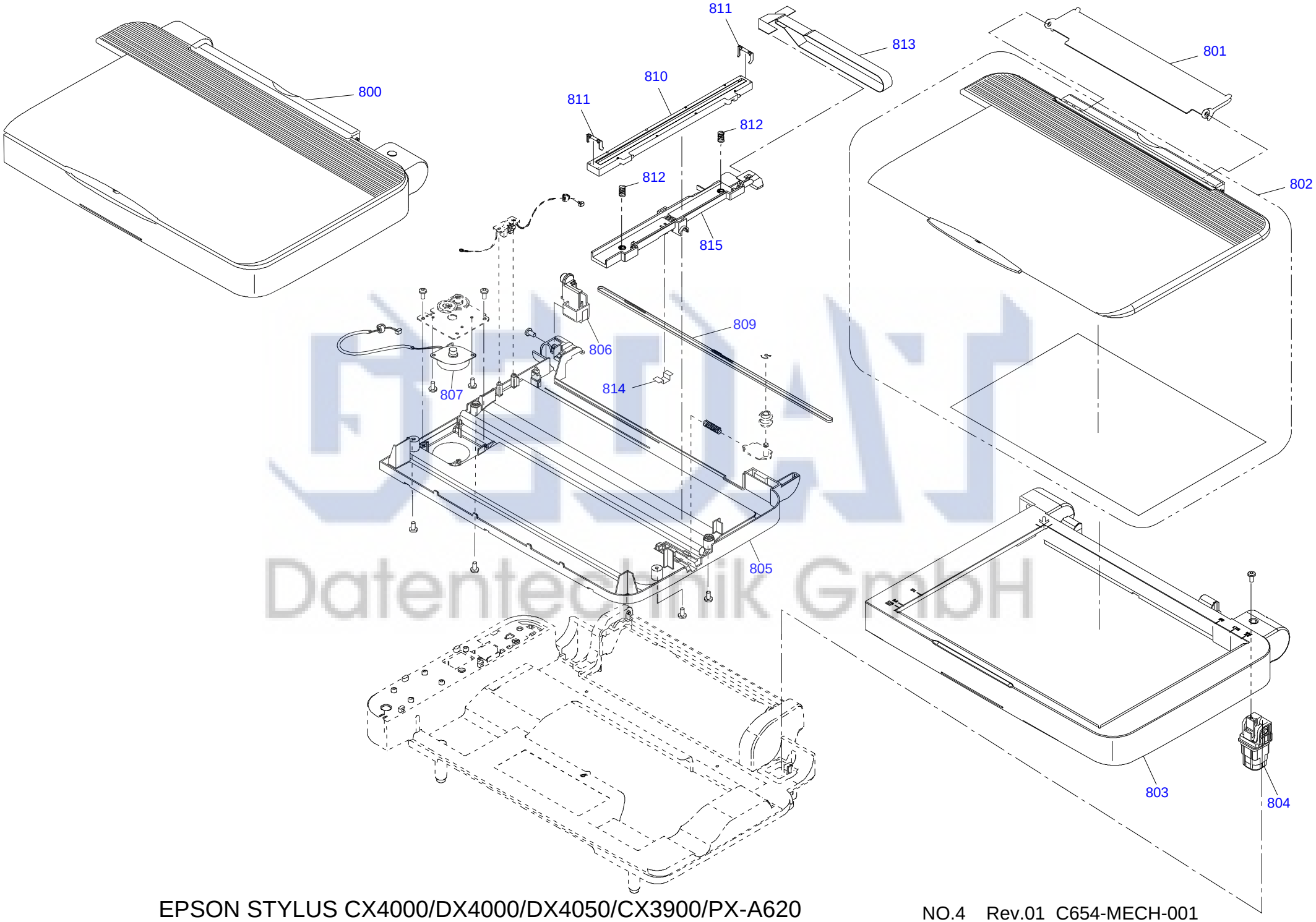

Datentechnik GmbH

EPSON STYLUS CX4000/DX4000/DX4050/CX3900/PX-A620

NO.4 Rev.01 C654-MECH-001

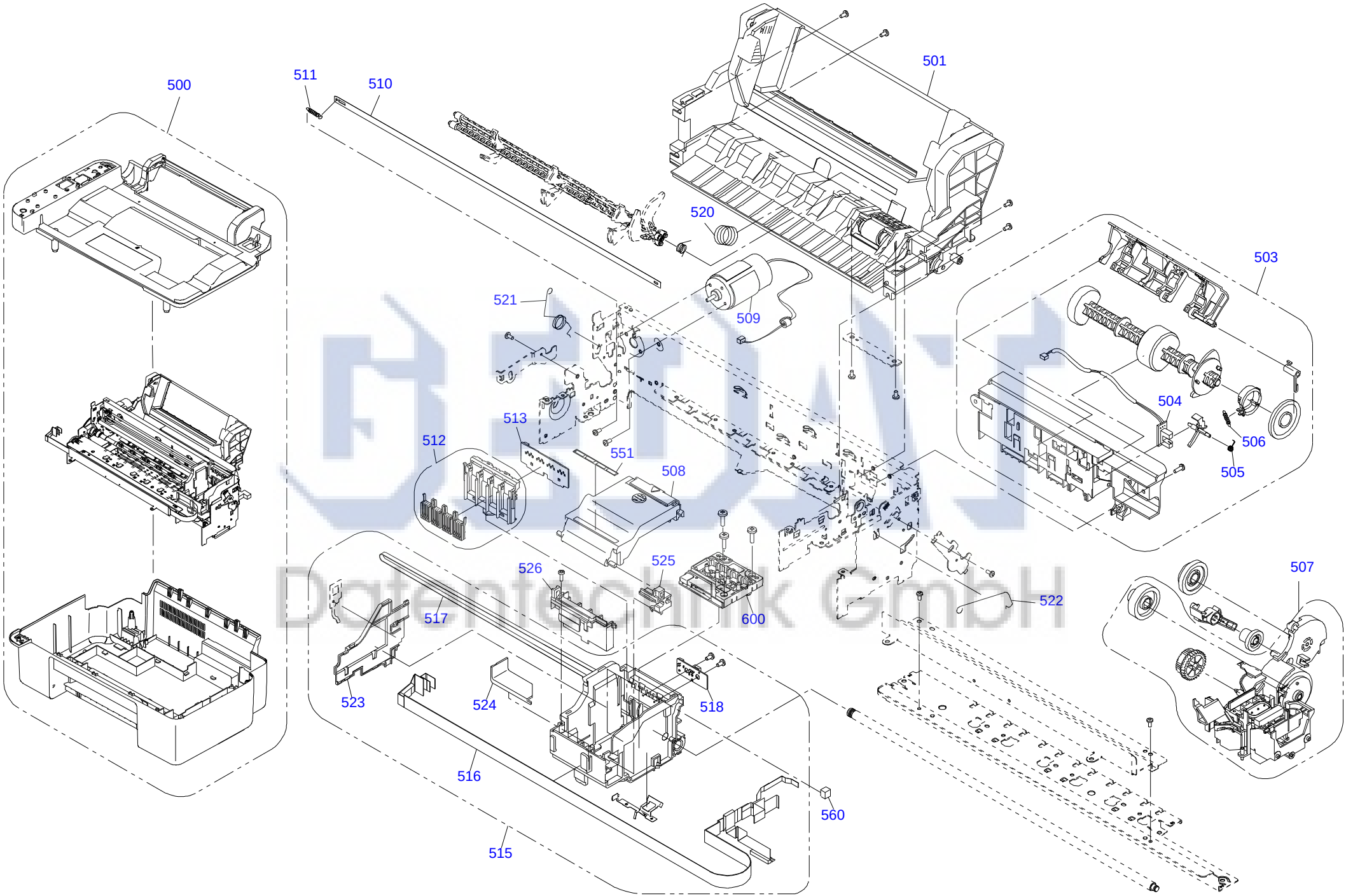

EPSON STYLUS CX4000/DX4000/DX4050/CX3900/PX-A620

NO.5 Rev.03 C654-MECH-0022

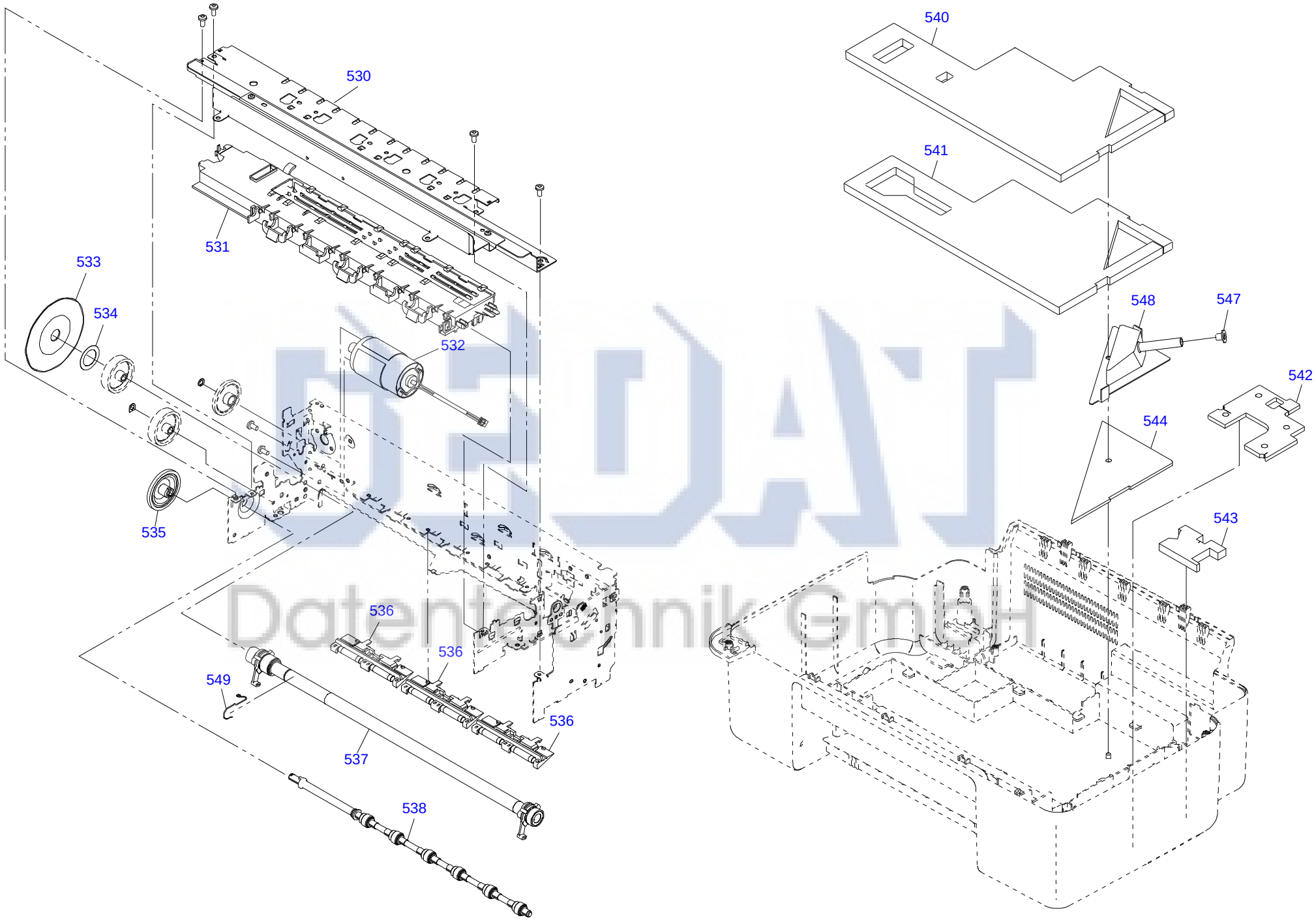

DEDAT Datentechnik GmbH